MEM Bocca di erogazione a getto per vasca senza deviatore per montaggio bordo vasca - Cromato

MEM

13 630 730

- sporgenza 240 mm
- Cascata
- altezza rubinetteria 133 mm
- altezza fino al rompigetto 120 mm
- diametro foro 32 mm
- ingresso 1/2"
- portata max 26,5 l/min a una pressione idraulica di 3 bar

MEM Bocca di erogazione a getto per vasca senza deviatore per montaggio bordo vasca - Cromato

13 630 730
mm [inches]

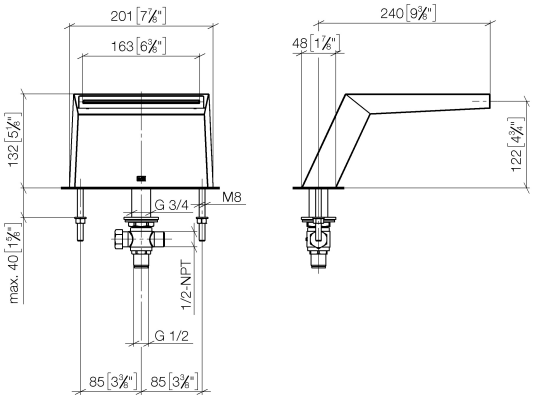

Diagramma di portata

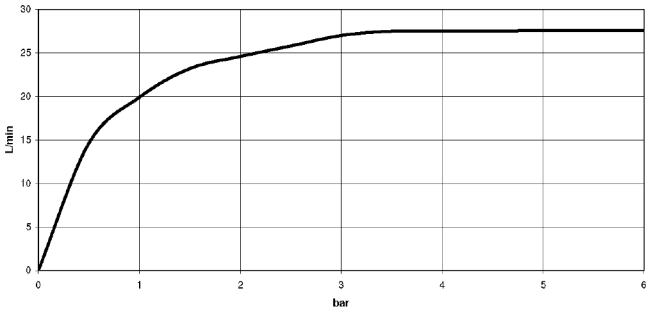

Diagramma gittate

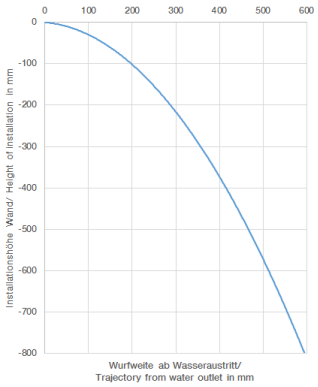

Certificati

LGA_19257.

MEM Bocca di erogazione a getto per vasca senza deviatore per montaggio bordo vasca - Cromato

13 630 730

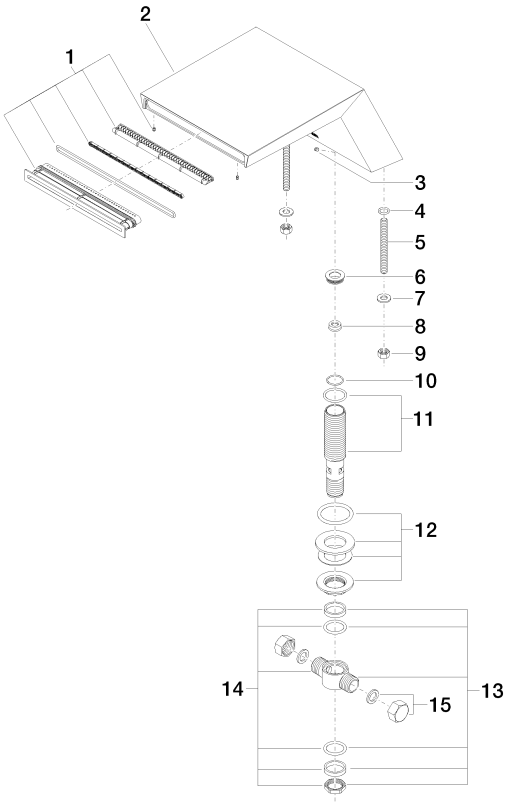

Elenco delle parti di ricambio

N.	Codice articolo	Denominazione	Quantità necessaria	Tempo di produzione
1	90 29 03 059 00 90	inserto	1	2
2	09 11 73 001-00	bocca di erogazione	1	60
3	09 31 11 044 90	perno	1	2
4	09 14 10 008 90	guarnizione	2	2
5	09 31 11 011 90	perno	2	2
6	09 24 04 246 20 90	ugello	1	2
7	09 30 11 045 90	rondella	2	2
8	09 23 01 057 90	limitatore di portata	1	2
9	09 23 10 023 90	dado	2	2
10	09 14 10 140 90	guarnizione	1	2
11	90 30 01 033 00 90	aloggio	1	2
12	04 23 10 004 04 90	set di fissagio	1	2
13	90 17 11 020 10 90	distributore	1	2
14	90 23 10 012 00 90	corredo della guarnizione	1	2
15	04 21 02 006 00 92	calotta	2	2

Con riserva di errore e di modifiche tecniche, di modifiche ai modelli e alla gamma dei prodotti.
Per ulteriori informazioni: www.dornbracht.com +49 (0) 2371 8899 900 mail@dornbracht.com